Elektro-Schlepper 3,0 t

BT movit

S-Serie

TSE300

TOYOTA

MATERIAL HANDLING

www.toyota-forklifts.eu

stronger together

Elektro-Schlepper

Technische Daten					TSE300
Kennzeichen	1.1	Hersteller			BT
	1.2	Typ			TSE300
	1.3	Antrieb			Elektrisch
	1.4	Bedienung			Stand
	1.5	Anhängelast	Q	kg	3000
	1.7	Zugkraft	F	N	1320
	1.9	Radstand	y	mm	1319
Gewicht	2.1	Eigengewicht ohne Batterie		kg	1206 1)
	2.3	Achslast ohne Last, Antriebs-/Lasträder		kg	1043/734
Räder	3.1	Bereifung Antriebs-/Lasträder			Vulkollan ®
	3.2	Reifengröße vorn		mm	Ø 250x100
	3.3	Reifengröße hinten		mm	Ø 150x75
Abmessungen	4.2.1	Gesamthöhe	h_{15}	mm	1284
	4.8	Einstiegshöhe	h_7	mm	130
	4.12	Kupplungshöhe			
		Schleppbolzen	h_{10}	mm	188/283/378/473
		Kugelkopf	h_{10}	mm	298/393/488/583
	4.19	Gesamtlänge	l_1	mm	1571
	4.21	Gesamtbreite	b_1/b_2	mm	790/799
	4.26	Breite zwischen Stützarmen	b_4	mm	613
	4.32	Bodenfreiheit Mitte Radstand	m_1/m_2	mm	63/71
	4.35	Wenderadius	W_a	mm	1508
	4.44	Lichte Weite Fahrerplatzeinstieg	l_{24}	mm	450
Leistung	5.1	Fahrgeschwindigkeit mit/ohne Last		km/h	9,0/12,0
	5.7	Steigfähigkeit mit/ohne Last		%	6/13
	5.10	Betriebsbremse			Elektromagnetisch
Motor	6.1	Fahrmotor, Leistung S2 60 min		kW	2,8
	6.4	Batteriespannung, Nennkapazität		V/Ah	24/465-620
	6.5	Batteriegewicht, min./max.		kg	338/501
	6.6	Energieverbrauch nach VDI Zyklus 2)		kWh/h	
Sons-tiges	8.1	Art der Fahrsteuerung			BT Powerdrive
	8.4	Schalldruckpegel nach EN 12 053 (am Fahrerohr)			66

1) Mit kleiner Batterie + 125 kg Ausgleichgewicht.
2) Für nähere Informationen wenden Sie sich bitte an Ihren zuständigen Vertriebspartner.
*) Arbeitsgangbreite gem. VDI 2198.

Alle Daten basieren auf Daten dieser Tabelle. Andere Konfigurationen können andere Werte ergeben.
Leistung und Abmessungen der Geräte sind nominal und unterliegen Toleranzen.
BT Products AB behält sich das Recht vor, Produktänderungen ohne vorherige Ankündigung vorzunehmen.

Abmessungen

BT movit

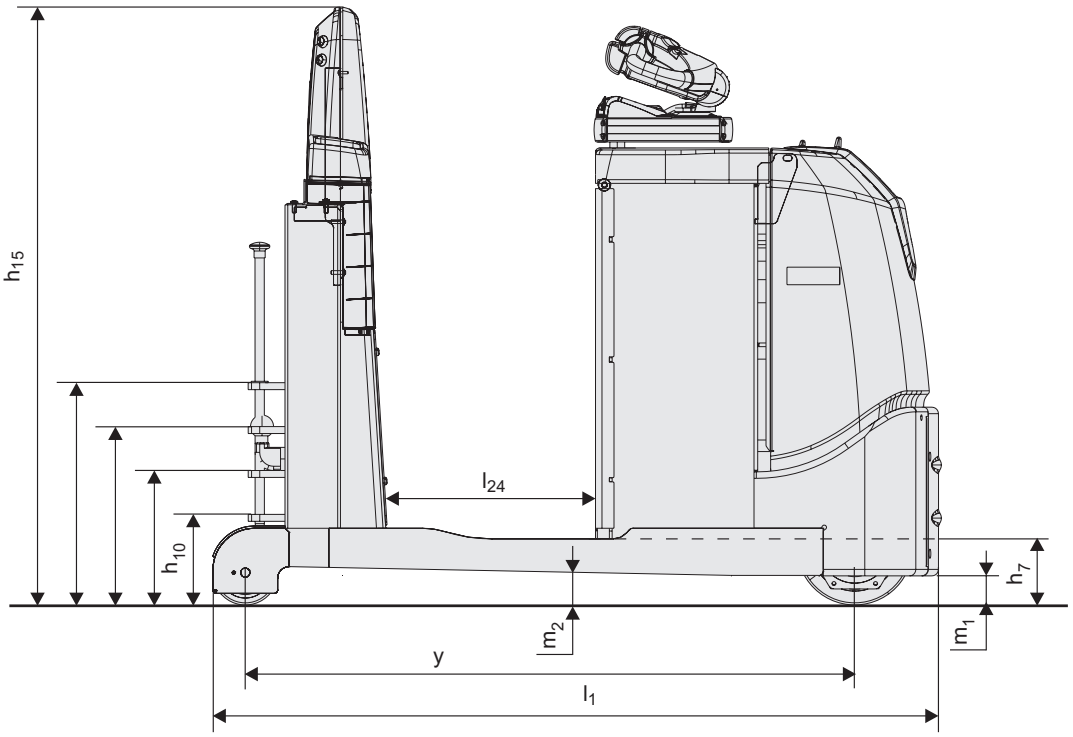

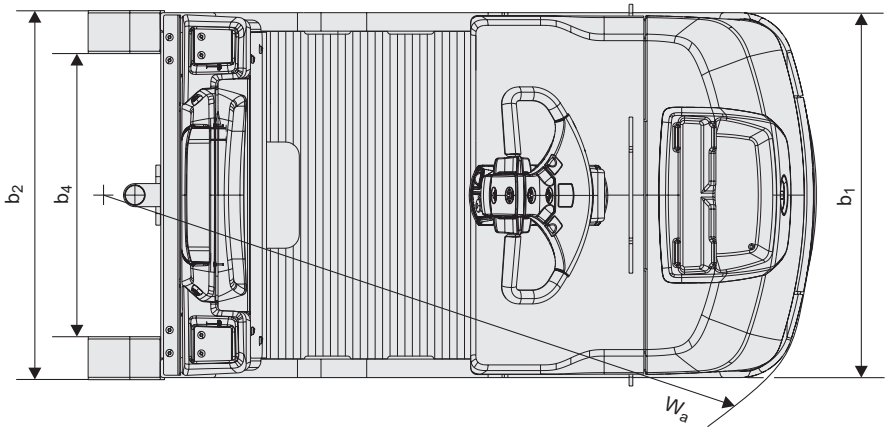

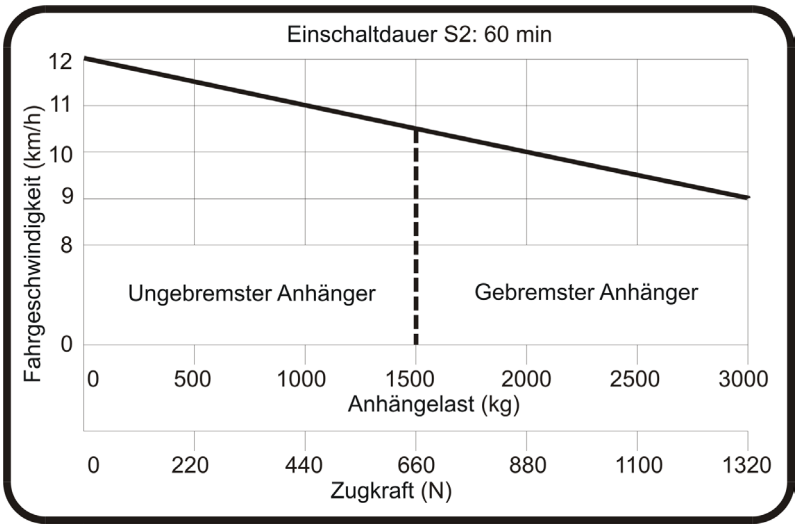

Geräteeigenschaften:

- Hochleistungsausführungen
- Elektronische Lenkeinheit E-man
  (optional auch seitlich verstellbar erhältlich)
- Niedrige Einstiegshöhe
- Verschiedene Anhänge-Möglichkeiten
- BT Powerdrive
- Integrierte Folienhalterung
- E-bar zum Anbau von zusätzlichem Equipment (optional)
- Vibrationsgedämpfte Fahrerplattform (optional)

TP-Technical Publications, Sweden — 746800-120, version 1, 1110

TOYOTA und BT sind Marken von TOYOTA MATERIAL HANDLING EUROPE.

TOYOTA

MATERIAL HANDLING

stronger together