Elektro-Hochhubwagen 2,0 t

BT staxio

P-Serie

SPE200D

TOYOTA

MATERIAL HANDLING

www.toyota-forklifts.eu

Elektro-Hochhubwagen Doppelstock

Technische Daten					SPE200D
Kennzeichen	1.1	Hersteller			BT
	1.2	Typ			SPE200D
	1.3	Antrieb			Elektro
	1.4	Bedienung			Geh
	1.5	Tragfähigkeit/Last	Q	kg	2000
		Stützarmhub/Gabel- und Stützarmhub	Q	kg	1000+1000
	1.6	Lastschwerpunkt	c	mm	600
	1.8	Lastabstand	x	mm	870
	1.9	Radstand	y	mm	1520
Gewicht	2.1	Eigengewicht		kg	970
	2.2	Achslast mit Last (Antriebsrad/Stützrollen/Gabelrollen)		kg	720/480/2140
	2.3	Achslast ohne Last (Antriebsrad/Stützrollen/Gabelrollen)		kg	500/370/300
Räder, Fahrwerk	3.1	Bereifung (Antriebsrad/Stützrollen/Gabelrollen)			Friction/Vulkolan®/Vulkolan®
	3.2	Reifengröße vorn		mm	Ø 215
	3.3	Reifengröße hinten		mm	Ø 125x50
	3.4	Räder optional		mm	Ø 85x75
	3.5	Räder, Anzahl vorn/hinten (x=angetrieben)			1x+2/4
Grundabmessungen	4.2	Höhe Hubgerüst eingefahren	h_1	mm	1790
	4.3	Freihub	h_2	mm	1240
	4.4	Hub	h_3	mm	2410
		Hubhöhe	h_{23}	mm	2500
	4.5	Höhe Hubgerüst ausgefahren	h_4	mm	3170
	4.8	Standhöhe (Plattform Sonderausstattung)	h_7	mm	150
	4.9	Deichselhöhe in Betrieb	h_{14}	mm	1435
	4.15	Gabelhöhe abgesenkt	h_{13}	mm	90
	4.19	Gesamtlänge	l_1	mm	2100
	4.20	Länge einschl. Gabelrücken	l_2	mm	900
	4.21	Gesamtbreite	b_1	mm	790
	4.22	Gabelzinkenmaße	s/e/l	mm	65/180/1200
	4.25	Maß über Gabel	b_5	mm	570
	4.31	Bodenfreiheit mit Last unter Hubgerüst	m_1	mm	50
	4.32	Bodenfreiheit Mitte Radstand	m_2	mm	15
	4.33	Arbeitsgangbreite bei Palette 1000 x 1200 quer *)			2604
	4.34	Arbeitsgangbreite bei Palette 800 x 1200 längs *)	A_{st}	mm	2509
	4.35	Wenderadius	W_a	mm	1791
Leistungsdaten	5.1	Fahrgeschwindigkeit mit/ohne Last		km/h	8,0/10,0
	5.2	Hubgeschwindigkeit mit/ohne Last		m/s	0,18/0,33
	5.3	Senkgeschwindigkeit mit/ohne Last		m/s	0,45/0,45
	5.8	Max. Steigfähigkeit mit/ohne Last [1)]		%	8/10
	5.10	Betriebsbremse			Elektromagnetisch
Motor	6.1	Fahrmotor, Leistung S2 60 min.		kW	2,2
	6.2	Hubmotor, Leistung bei S3 15%		kW	3,0
	6.4	Batteriespannung, Nennkapazität		V/Ah	24/255-425
	6.5	Batteriegewicht, min.-max.		kg	200-370
Sonstiges	8.1	Art der Fahrsteuerung			BT Powerdrive

[1)] Gemäß Betriebsstandard gemessen

* Arbeitsgangbreite gem. VDI 2198

Leistung und Abmessungen der Geräte sind nominal und unterliegen Toleranzen.

BT Products AB behält sich das Recht vor, Produktänderungen ohne vorherige Ankündigung vorzunehmen.

Batterieabhängige Abmessungen

Modell				SPE200D	
Batterieraum				**Klein**	**Groß**
1.9	Radstand	y	mm	1520	1618
4.19	Gesamtlänge mit Plattform oben/unten	l_1	mm	2100/2517	2198/2615
4.20	Länge einschl. Gabelrücken mit Plattform oben/unten	l_2	mm	900/1317	998/1415
4.33	Arbeitsgangbreite bei Palette 1000x1200 quer mit Plattform oben/unten	A_{st}	mm	2604/3017	2701/3114
4.34	Arbeitsgangbreite bei Palette 800x1200 längs mit Plattform oben/unten	A_{st}	mm	2509/2922	2606/3019
4.35	Wenderadius mit Plattform oben/unten	W_a	mm	1791/2204	1888/2301
6.4	Batteriespannung, Nennkapazität		V/Ah	24/180-440	24/180-440
6.5	Batteriegewicht, min.-max.		kg	200-250	300-370

Abmessungen des Hubgerüstes

SPE200D			Duplex Tele		Duplex HiLo
h_{23}	Hubhöhe (h_{13}+h_3)	mm	1800	2000	2500
h_3	Hub	mm	1710	1910	2410
h_1	Höhe Hubgerüst eingefahren	mm	1440	1540	1790
h_2	Freihub	mm	—	—	1240
h_4	Höhe Hubgerüst ausgefahren	mm	2470	2670	3170

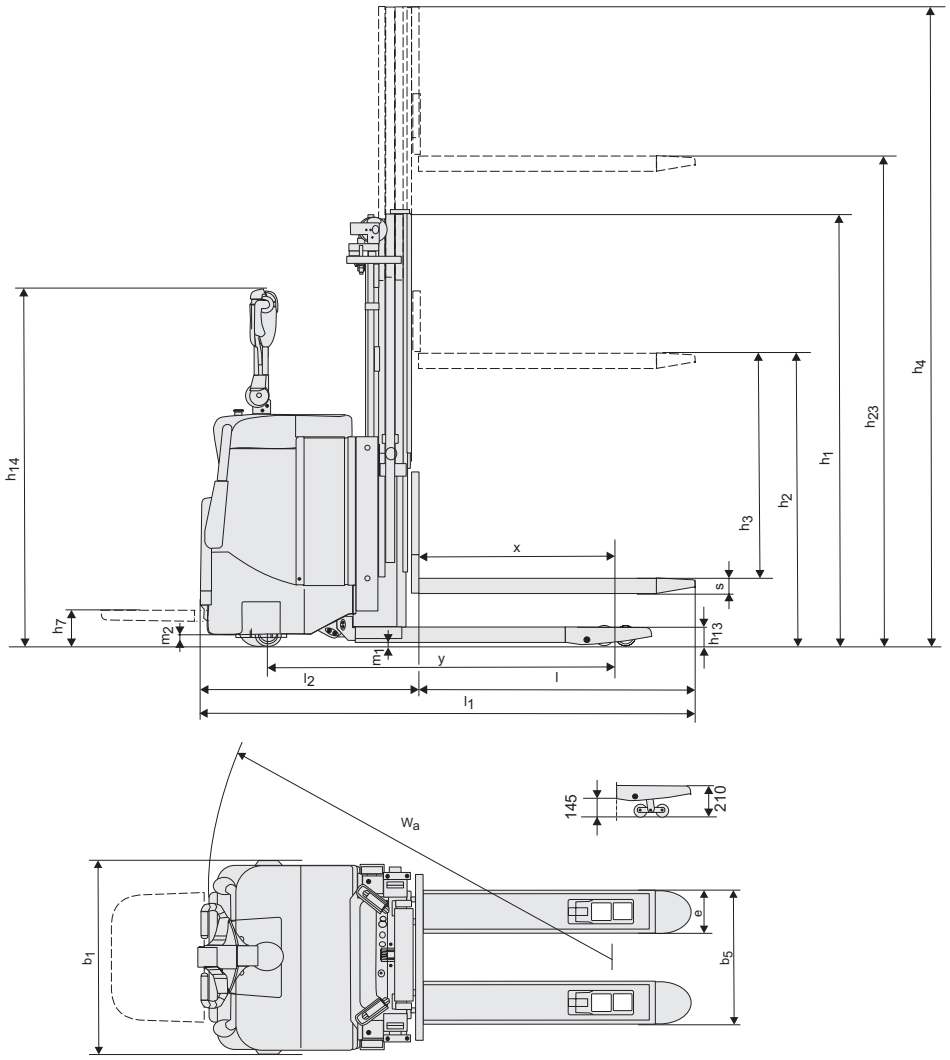

Geräteeigenschaften:

- BT Powerdrive
- Elektronische Fingertipp-Tasten
- Elektronische Regenerative Bremsen (Energierückgewinnung)
- Elektronische Geschwindigkeitsregelung
- Bediener-Sicherheit
- Ablagefächer
- Automatische Abschaltung
- Programmierbare Leistungsparameter
- Einfacher Zugang bei Wartungsarbeiten
- Sensi-lift
- Klappbare Fahrerplattform
- Toyota I_Site: Flottenmanagementsystem (optional)
- Hydrauliköl für Kühlhauseinsatz (optional)

TP-Technical Publications, Sweden — 746888-120, version 3, 1406

TOYOTA und BT sind Marken von TOYOTA MATERIAL HANDLING EUROPE.

TOYOTA INDUSTRIAL EQUIPMENT

TOYOTA

MATERIAL HANDLING