Elektro-Hochhubwagen 1,35 t

BT staxio

P-Serie

SPE135S

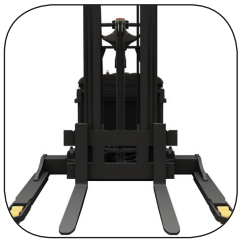

TOYOTA

MATERIAL HANDLING

www.toyota-forklifts.eu

stronger together

Elektro-Hochhubwagen Breitspurausführung

Technische Daten					SPE135S
Kennzeichen	1.1	Hersteller			BT
	1.2	Typ			SPE135S
	1.3	Antrieb			Batterie
	1.4	Bedienung			Geh
	1.5	Tragfähigkeit/Last	Q	kg	1350
	1.6	Lastschwerpunkt	c	mm	600
	1.8	Lastabstand	x	mm	697 [1]
	1.9	Radstand	y	mm	1360
Gewicht	2.1	Eigengewicht inkl. Batterie		kg	1390
	2.2	Achslast mit Last (Antriebsrad/Stützrollen/Gabelrollen)		kg	480/500/1760
	2.3	Achslast ohne Last (Antriebsrad/Stützrollen/Gabelrollen)		kg	350/632/408
Räder, Fahrwerk	3.1	Bereifung (Antriebsrad/Stützrollen/Gabelrollen)			Powerfriction/Polyurethan [2]
	3.2	Reifengröße vorn		mm	Ø 215x70
	3.3	Reifengröße hinten		mm	Ø 125x50
	3.5	Räder, Anzahl vorn/hinten (x=angetrieben)			1x+2/2
	3.7	Spurweite hinten	b_{11}	mm	1020
Grundabmessungen	4.2	Höhe Hubgerüst eingefahren	h_1	mm	1680
	4.3	Freihub	h_2	mm	1160
	4.4	Hub	h_3	mm	3290
		Hubhöhe	h_{23}	mm	3350
	4.5	Höhe Hubgerüst ausgefahren	h_4	mm	3875
	4.8	Standhöhe (Plattform Sonderausstattung)	h_7	mm	150
	4.9	Deichselhöhe in Neutrallage	h_{14}	mm	1435
	4.10	Höhe Stützarme	h_8	mm	100
	4.15	Gabelhöhe abgesenkt	h_{13}	mm	60
	4.19	Gesamtlänge	l_1	mm	2040
	4.20	Länge einschl. Gabelrücken	l_2	mm	890
	4.21	Gesamtbreite	b_1	mm	1560 [2]
	4.22	Gabelzinkenmaße	s/e/l	mm	40/100/1150
	4.24	Gabelträgerbreite	b_3	mm	840
	4.25	Maß über Gabel	b_5	mm	260-900
	4.26	Breite zwischen Stützarmen	b_4	mm	900 [2]
	4.31	Bodenfreiheit mit Last unter Hubgerüst	m_1	mm	32
	4.32	Bodenfreiheit Mitte Radstand	m_2	mm	40
	4.33	Arbeitsgangbreite bei Palette 1000 x 1200 quer *	A_{st}	mm	2449
	4.34	Arbeitsgangbreite bei Palette 800 x 1200 längs *	A_{st}	mm	2362
	4.35	Wenderadius	W_a	mm	1603
Leistungsdaten	5.1	Fahrgeschwindigkeit mit/ohne Last		km/h	8,0/6,8 [3]
	5.2	Hubgeschwindigkeit mit/ohne Last		m/s	0,29/0,19
	5.3	Senkgeschwindigkeit mit/ohne Last		m/s	0,40/0,55
	5.8	Max. Steigfähigkeit mit/ohne Last		%	12/10 [4]
	5.10	Betriebsbremse			Elektromagnetisch
Motor	6.1	Fahrmotor, Leistung S2 60 min.		kW	1,7
	6.2	Hubmotor, Leistung bei S3 15%		kW	3,0
	6.4	Batteriespannung, Nennkapazität		V/Ah	24/180-440
	6.5	Batteriegewicht		kg	200-370
Sons-stiges	8.1	Art der Fahrsteuerung			BT Powerdrive

[1] +20 mm bei Duplex Hubgerüst
[2] Weitere Optionen sind verfügbar, durch die sich andere Werte ergeben
[3] Version ohne Plattform = 6,0/6,0 km/h
[4] Gemäß Betriebsstandard gemessen
* Arbeitsgangbreite gem. VDI 2198

Angaben basieren auf kleinem Batterieraum und Triplex Hubgerüst.

Großer Batterieraum = +98 mm und +30 kg.

Leistung und Abmessungen der Geräte sind nominal und unterliegen Toleranzen.
BT Products AB behält sich das Recht vor, Produktänderungen ohne vorherige Ankündigung vorzunehmen.

Batterieabhängige Abmessungen

BT staxio

Abmessungen				SPE135S
1.9	Radstand	y	mm	1360
4.19	Gesamtlänge			
	ohne Plattform	l_1	mm	2040
	mit Plattform oben/unten	l_1	mm	2070/2497
4.20	Länge einschl. Gabelrücken			
	ohne Plattform	l_2	mm	890
	mit Plattform oben/unten	l_2	mm	920/1347
4.33	Arbeitsgangbreite bei Palette 1000x1200 quer *			
	ohne Plattform	A_{st}	mm	2449
	mit Plattform oben/unten	A_{st}	mm	2534/2934
4.34	Arbeitsgangbreite bei Palette 800x1200 längs *			
	ohne Plattform	A_{st}	mm	2362
	mit Plattform oben/unten	A_{st}	mm	2447/2847
4.35	Wenderadius			
	ohne Plattform	W_a	mm	1603
	mit Plattform oben/unten	W_a	mm	1633/2060
6.4	Batteriespannung, Nennkapazität		V/Ah	24/180-440
6.5	Batteriegewicht, min./max.		kg	200-250

* Arbeitsgangbreite gem. VDI 2198

Abmessungen des Hubgerüstes

SPE135S			Duplex Tele			Duplex HiLo					Triplex HiLo					
h_{23}	Hubhöhe (h_{13}+h_3)	mm	2350	2800	3350	2350	2900	3350	3750	4150	3350	3750	4150	4500	4800	5400
h_3	Hub	mm	2290	2740	3290	2290	2840	3290	3690	4090	3290	3690	4090	4440	4740	5340
h_1	Höhe Hubgerüst eingefahren	mm	1710	1935	2210	1710	1985	2210	2420	2620	1680	1815	1950	2065	2165	2365
h_2	Freihub	mm	—	—	—	1195	1470	1695	1895	2095	1160	1295	1430	1545	1645	1845
h_4	Höhe Hubgerüst ausgefahren	mm	2870	3320	3870	2870	3420	3870	4280	4680	3875	4275	4675	5025	5325	5925

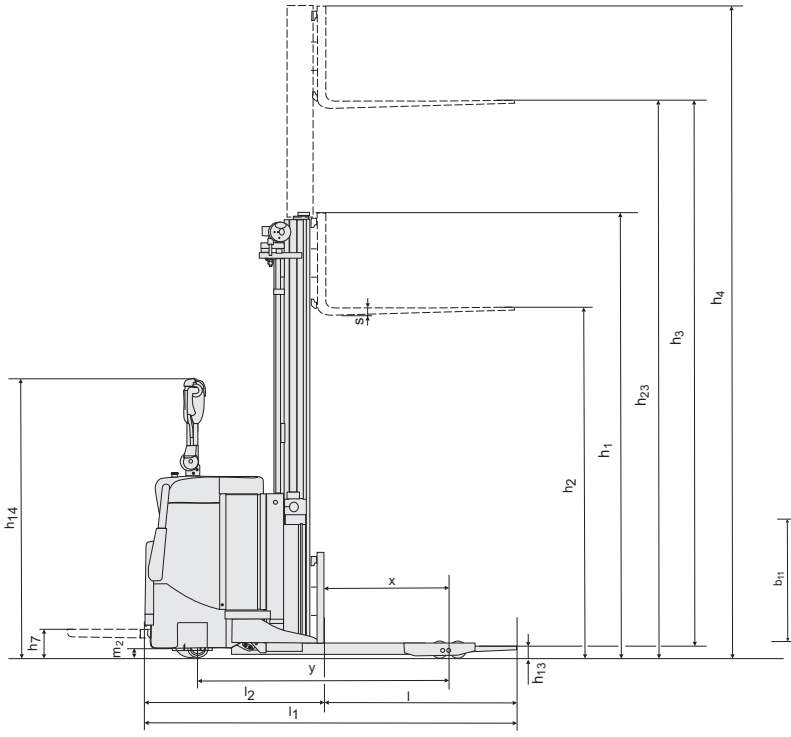

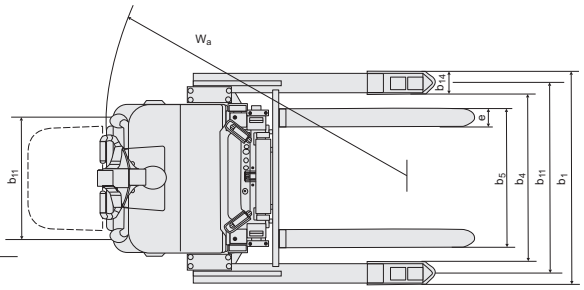

Geräteeigenschaften:

- BT Powerdrive
- Elektronische Fingertipp-Tasten
- Elektronisches Regeneratives Bremsen (Energierückgewinnung)
- Elektronische Geschwindigkeitsregelung
- Bediener-Sicherheit
- Ablagefächer
- Automatische Abschaltung
- Programmierbare Leistungsparameter
- Einfacher Zugang bei Wartungsarbeiten
- Sensi-lift (optional)
- Klappbare Fahrerplattform (optional)
- Toyota I_Site: Flottenmanagementsystem (optional)
- Hydrauliköl für Kühlhauseinsatz (optional)

TP-Technical Publications, Sweden — 746882-120, version 4, 1303

TOYOTA

MATERIAL HANDLING

stronger together

TOYOTA INDUSTRIAL EQUIPMENT

TOYOTA MATERIAL HANDLING IN EUROPE, MANAGING THE TOYOTA AND BT MATERIALS HANDLING BRANDS IN EUROPE.