Schubmaststapler 1,2 t

BT staxio

P-Serie

RWE120

TOYOTA

MATERIAL HANDLING

www.toyota-forklifts.eu

stronger together

Schubmaststapler Mitgänger

Technische Daten					RWE120
Kennzeichen	1.1	Hersteller			BT
	1.2	Typ			RWE120
	1.3	Antrieb			Elektro
	1.4	Bedienung			Geh
	1.5	Tragfähigkeit/Last	Q	kg	1200
	1.6	Lastschwerpunkt	c	mm	600
	1.8	Lastabstand	x	mm	640 [1)]
Gewicht	2.1	Eigengewicht inkl. Batterie		kg	1575
	2.4	Achslast Gabel vor mit Last, Antriebs- / Lastrad		kg	250/2522
	2.5	Achslast Gabel zurück mit Last, Antriebs- / Lastrad		kg	1186/1587
Räder, Fahrwerk	3.1	Bereifung vorn/hinten			Polyurethan/Polyurethan
	3.2	Reifengröße vorn		mm	Ø 215
	3.3	Reifengröße hinten		mm	Ø 140x60
	3.4	Räder optional		mm	Ø 85x75
	3.5	Räder, Anzahl vorn/hinten (x=angetrieben)			1x+2/2
Abmessungen	4.1	Neigung Gabelträger vor/zurück	α/β	Grad	1,3/1,6
	4.2	Höhe Hubgerüst eingefahren	h_1	mm	1765
	4.3	Freihub	h_2	mm	1291
	4.4	Hub	h_3	mm	3560
		Hubhöhe	h_{23}	mm	3600
	4.5	Höhe Hubgerüst ausgefahren	h_4	mm	4120
	4.8	Standhöhe	h_7	mm	230
	4.9	Deichselhöhe in Betrieb, min./max.	h_{14}	mm	1525/1295
	4.15	Gabelhöhe abgesenkt	h_{13}	mm	40
	4.19	Gesamtlänge	l_1	mm	2175
	4.20	Länge einschl. Gabelrücken	l_2	mm	1025
	4.21	Gesamtbreite	b_1	mm	850
	4.22	Gabelzinkenmaße	s/e/l	mm	40/100/1150
	4.25	Maß über Gabel, min./max.	b_5	mm	250-620/250-773
	4.31	Bodenfreiheit mit Last unter Hubgerüst	m_1	mm	45
	4.34	Arbeitsgangbreite bei Palette 800 x 1200 längs *	A_{st}	mm	2570
	4.35	Wenderadius	W_a	mm	1680
Leistung	5.1	Fahrgeschwindigkeit mit/ohne Last		km/h	5,0/6,0
	5.2	Hubgeschwindigkeit mit/ohne Last [2)]		m/s	0,15/0,24
	5.3	Senkgeschwindigkeit mit/ohne Last [2)]		m/s	0,50/0,40
	5.8	Max. Steigfähigkeit mit/ohne Last [3)]		%	8/10
	5.10	Betriebsbremse			Elektromagn. Federdruckbremse
Motor	6.1	Fahrmotor, Leistung S2 60 min		kW	1,4
	6.2	Hubmotor, Leistung bei S3 20%		kW	3,1
	6.4	Batteriespannung, Nennkapazität		V/Ah	24/276-300
	6.5	Batteriegewicht, min.-max.		kg	240-300
Sonstiges	8.1	Art der Fahrsteuerung			Stufenlos

1) Gültig für Geräte mit Triplex Hubgerüst; Duplex Hubgerüst +20 mm
2) Gültig für Geräte mit Triplex Hubgerüst
3) Gemäß Betriebsstandard gemessen
*) Arbeitsgangbreite gem. VDI 2198

Leistung und Abmessungen der Geräte sind nominal und unterliegen Toleranzen.
BT Products AB behält sich das Recht vor, Produktänderungen ohne vorherige Ankündigung vorzunehmen.

Abmessungen des Hubgerüstes

BT staxio

SWE120			Duplex Tele			Duplex HiLo					Triplex HiLo				
h_{23}	Hubhöhe (h_{13}+h_3)	mm	2400	2800	3350	2400	2900	3350	3750	4150	3600	3750	4150	4500	4800
h_3	Hub	mm	2360	2760	3310	2360	2860	3310	3710	4110	3560	3710	4110	4460	4760
h_1	Höhe Hubgerüst eingefahren	mm	1737	1937	2212	1737	1987	2212	2422	2622	2765	1830	1948	2065	2165
h_2	Freihub	mm	—	—	—	1268	1518	1743	1943	2143	1291	1341	1476	1592	1692
h_4	Höhe Hubgerüst ausgefahren	mm	2917	3317	3867	2917	3417	3867	4277	4677	4120	4270	4670	5021	5321

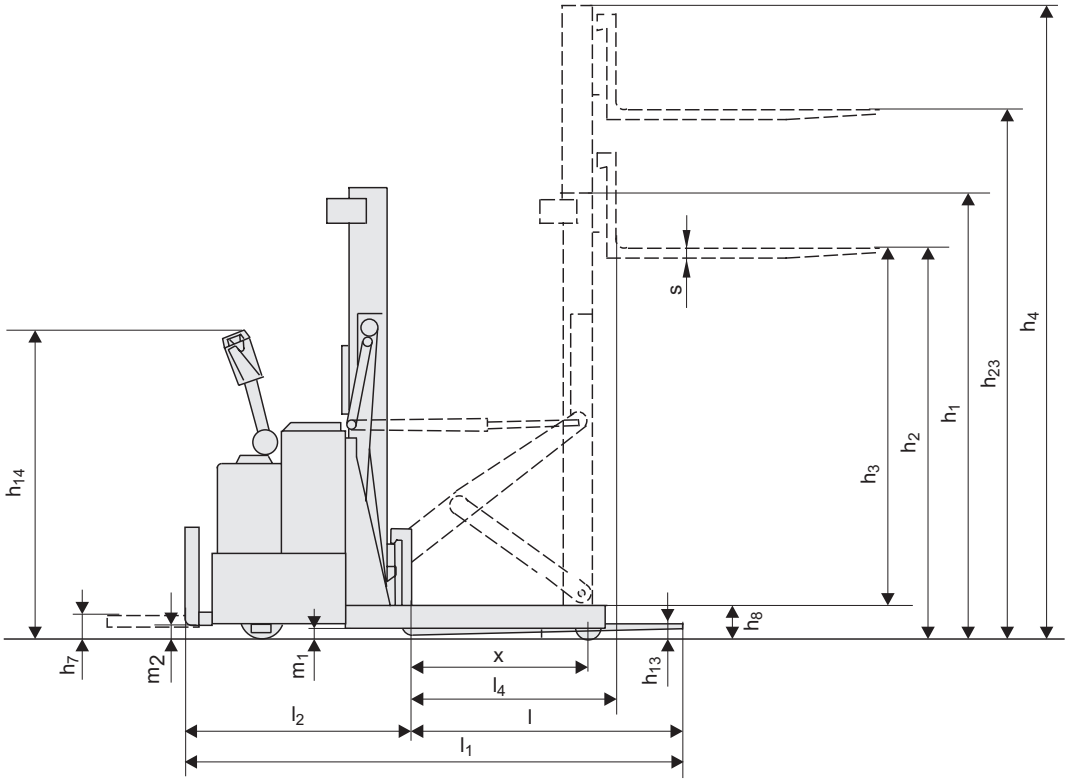

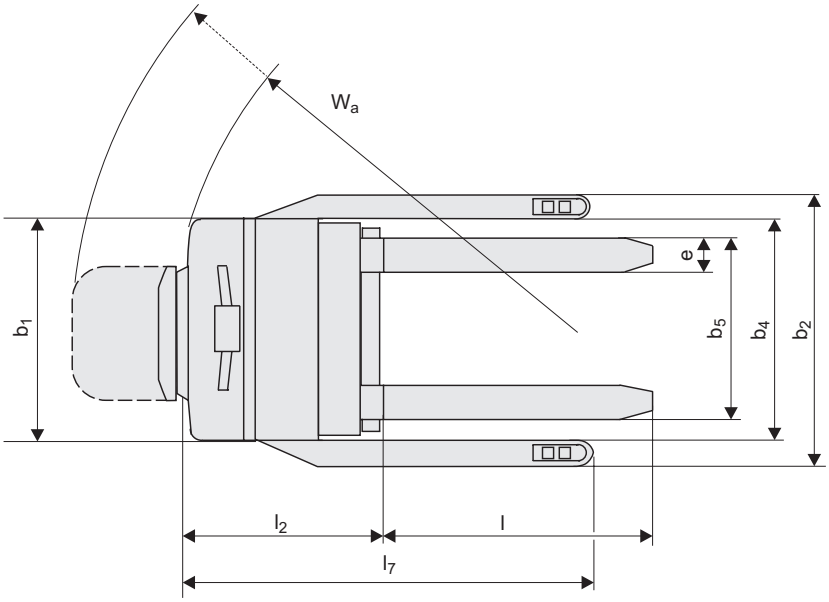

Geräteeigenschaften:

- Verschiedene Chassisbreiten
- Hubgerüstneigung
- Deichsellenkung
- 180° Lenkung
- Klappbare Fahrerplattform
- Freisichthubgerüst
- Lastschutzgitter
- Notausschalter

TP-Technical Publications, Sweden — 746100-120, version 2, 1110

TOYOTA und BT sind Marken von TOYOTA MATERIAL HANDLING EUROPE.

TOYOTA

MATERIAL HANDLING

stronger together